SERIOUS
TRUCKS

WESTERN STAR

4700 SF SB

Camion et Tracteur

Serious trucks.℠

UN CAMION FORMIDABLE QUI S'AMÉLIORE ENCORE.

Le nom Western Star signifie bien plus que qualité et valeur. Il signifie que le travail sera bien fait, point final. Nous avons créé ce cheval de travail à partir de commentaires et suggestions de gens comme vous : ceux qui accomplissent vraiment le travail. Alors, nous connaissons les défis que ces camions doivent affronter, et plus important encore, comment les surmonter.

Depuis plus de 50 ans, Western Star construit des camions pour faire face à l'impossible. Des camions comme le 4700 de Western Star,® construit avec l'objectif de robustesse et fiabilité, qui offre aujourd'hui des innovations pour le rendre plus léger, plus sécuritaire et plus efficient. C'est notre façon d'améliorer un excellent camion.

WESTERN STAR VOUS EN DONNE PLUS

- Confort incroyable pour le chauffeur
- Construction vocationnelle
- Caractéristiques de sécurité à la fine pointe
- Solutions de motorisation éprouvées
- Économie de carburant exceptionnelle
- Options de réduction de poids
- Ingénierie qui facilite l'installation de carrosseries
- Durabilité et productivité exceptionnelles
- Soutien inégalé

EN PLEIN CONTRÔLE, TOUT EN CONFORT.

Ce camion a véritablement été construit en pensant au chauffeur. À l'intérieur, vous trouverez un tableau de bord moderne, avec un panneau d'instruments facile à consulter, combiné à un volant et une colonne de direction avec des contrôles intégrés qui vous gardent en plein contrôle. Tout ça dans une cabine d'une largeur de 72 pouces, et un environnement dans lequel vous aimerez travailler chaque jour.

PANNEAU D'INSTRUMENTS MIS À JOUR

- Jauges et cadrans qui offrent plus d'information au chauffeur, de façon intuitive
- Affichage multifonctions LCD qui procure les données et alertes les plus pertinentes pour le chauffeur

Les interrupteurs robustes permettent aux clients de personnaliser les fonctions de chaque interrupteur.

Le système pré-câblé conforme RP1226 pour télématique vous permet d'utiliser vos propres dispositifs.

Le tableau de bord est prêt pour l'installation de dispositifs électroniques.

L'interrupteur de contrôle de traction automatique permet au chauffeur de désengager la fonction pour éviter de s'embourber.

Double port USB et prise 12 volt pour le branchement numérique et la recharge de dispositifs électroniques.

Les panneaux électriques à l'intérieur de la cabine avec fusibles ou disjoncteurs automatiques sont faciles d'accès et aident à prévenir les dommages.

PANNEAUX DE PORTE

- Surfaces durables facile à nettoyer
- Pochettes de rangement profondes et faciles d'accès
- Poignées d'accès robustes pour vous aider à monter et descendre en toute sécurité

Les pédales d'embrayage et de frein suspendues offrent une sécurité accrue.

L'embrayage à contrôle hydraulique réduit l'effort nécessaire et la fatigue du chauffeur.

Plus d'espace entre le panneau de coup de pied et la pédale d'embrayage permet au chauffeur de s'étirer.

Indicateurs optionnels configurables avec icones d'alerte personnalisées.

VOLANT GAINÉ DE CUIR À LA FINE POINTE

- Branchement main-libre Bluetooth® pour téléphones intelligents
- Contrôles intégrés pour la chaîne stéréo, le régulateur de vitesse et les phares de croisement, pour permettre au chauffeur de garder les mains sur le volant

COLONNE DE DIRECTION AJUSTABLE

- Entièrement ajustable pour un confort amélioré du chauffeur
- Côté gauche: clignotants et essuie-glace intégrés
- Côté droit: contrôle de transmission et frein moteur facile à utiliser (illustré)

VIVEZ LES GRANDS INTÉRIEURS.

Le 4700 de Western Star est construit pour offrir un intérieur invitant et fonctionnel. Tout commence avec une cabine spacieuse, dans laquelle vous retrouverez plusieurs innovations pour transformer le travail sur la route ou sur les chantiers en une expérience inoubliable.

COMPARTIMENT-COUCHETTE DE 40 POUCES

- Procure un espace de repos confortable durant les longs quarts de travail
- Permet d'étendre les heures de service et de respecter les temps de repos obligatoires
- Construction alvéolée pour un poids réduit
- Offre une meilleure isolation thermique et sonore pour un plus grand confort

QUALITÉ INCROYABLE, À L'INTÉRIEUR COMME À L'EXTÉRIEUR

De la fonctionnalité au luxe, nous avons pensé à tout. Avec des sièges recouverts de vinyle plus épais et plus durable, de tissu Mordura plus robuste et résistant aux taches ou l'option de cuir Laredo aussi robuste qu'agréable, vous pouvez créer l'environnement qui vous convient.

OPTIONS DE RECOUVREMENT DE SIÈGES

Vinyle

Tissu Mordura

Cuir Laredo

INTÉRIEUR DE BASE

Gris

INTÉRIEUR PREMIUM

Noir Obsidienne

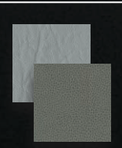

Gris Smoky Mountain

Daim des Prairies

Rouge Feuille d'Érable

L'ENSEMBLE EST PLUS GRAND QUE TOUTES SES PARTIES. ET SES PARTIES SONT DÉJÀ TRÈS BIEN.

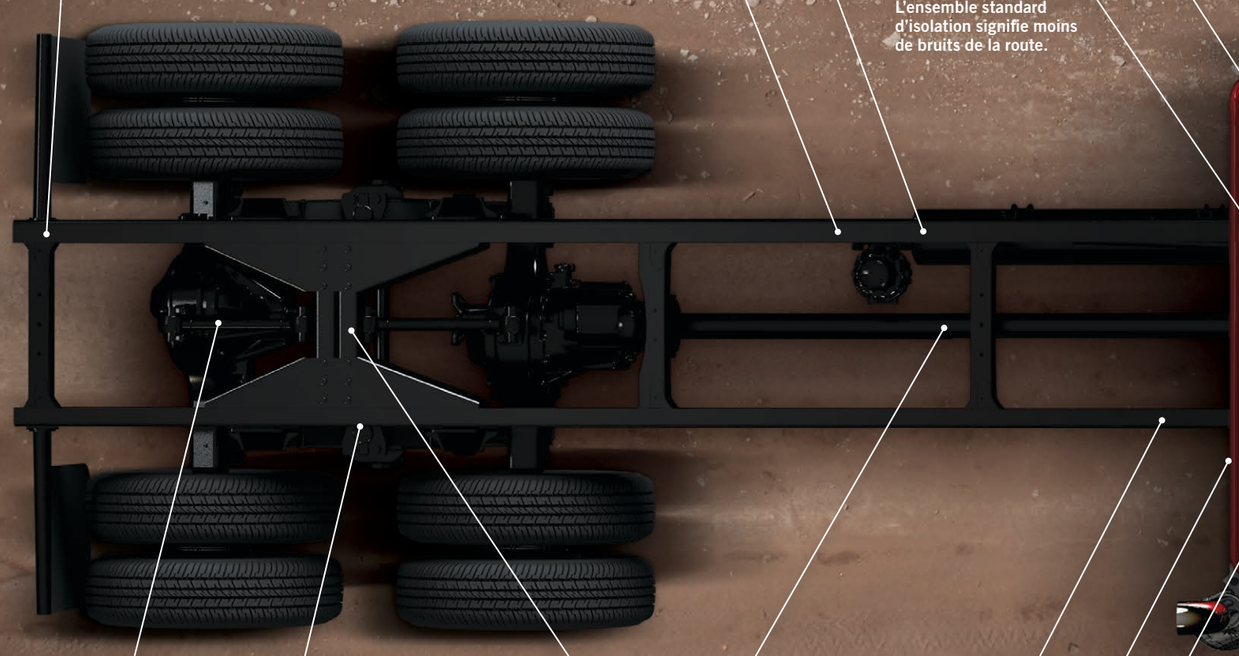

La version tracteur comporte un longeron d'extrémité de châssis robuste qui minimise les risques de dommages à la remorque.

Les conduits pneumatiques et électriques sont suspendus loin des poutres de châssis et acheminés indépendamment pour minimiser le frottement et l'accumulation de débris.

Les poutres de châssis percées sur mesure éliminent les trous inutiles qui peuvent compromettre la résistance du châssis.

L'isolant en caoutchouc des courroies de réservoir de carburant empêche les réservoirs de tourner sur eux-mêmes.

Les panneaux électriques dans la cabine aident à prévenir la corrosion et les dommages possibles, pour réduire les temps d'arrêt.

L'ensemble standard d'isolation signifie moins de bruits de la route.

Les poignées de porte en acier durable sont faciles à ouvrir, même avec des gants.

Le double joint d'étanchéité réduit le bruit et améliore l'efficacité du contrôle de température.

L'ouverture des portes optimisée facilite l'entrée et la sortie de la cabine.

La géométrie avancée de la direction avec un angle de braquage de 55 degrés facilite la conduite dans les endroits serrés.

Les joints de direction coulissants sont protégés des éléments pour une durée de vie plus longue et une meilleure durabilité.

Les charnières de capot standard ultra-robustes résistent à la torsion et contribuent à prolonger la durée des composantes et à réduire les réparations et les pertes de temps.

Le capot plongeant en fibre de verre renforcée offre une visibilité et une durabilité inégalées.

L'extension avant de châssis en option, faite d'acier de 120 000 psi et de conception de bout-en-bout, élimine les extensions boulonnées et procure un maximum de résistance.

Ressort à gaz du capot pour une ouverture facile et sécuritaire.

Ensembles de refroidissement installés sur le moteur pour une durabilité et une efficience accrues.

Plusieurs configurations d'essieux disponibles.

Les poutres de châssis grenaillées améliorent la résistance, la longévité et la durabilité.

Plusieurs options de sellettes d'attelage pour répondre à votre application de tracteur.

Chapes semi-circulaires pour faciliter l'entretien.

Fixations standard de calibre 8 qui augmentent la résistance et facilitent les réparations.

Arrière de cabine dégagée en option, pour une installation plus facile et rapide de la carrosserie.

Cabine ultra-robuste avec revêtement e-coat multi-étape pour un maximum de robustesse, de sécurité et de résistance à la corrosion.

Espace optimal pour les contrôles d'équipements, même avec les batteries installées en cabine.

Pare-brise de 1600 pouces-carrés pour une excellente visibilité.

NOUS PRENONS VOTRE SÉCURITÉ AU SÉRIEUX.

Rien n'est laissé au hasard sur un Western Star. Nous analysons chaque pouce du 4700 pour trouver des façons de simplifier votre travail. Si quelque chose peut être plus sécuritaire ou solide, nous le faisons. Le résultat ? Un camion aussi sécuritaire que robuste.

VISIBILITÉ INCROYABLE

Le capot plongeant du 4700 vous aide à y voir encore mieux. Il ouvre le champ de vision pour une meilleure visibilité qui, combinée à un BBC de 110 pouces et un angle de braquage de 55 degrés, offre une grande manœuvrabilité sur les chantiers.

SYSTÈME DE MITIGATION DE COLLISION WABCO ONGUARD[MC]

Ce système radar de sécurité détecte les objets et alerte le chauffeur par un signal sonore et visuel, en plus d'appliquer les freins et de réduire le couple du moteur pour aider à réduire la gravité d'une collision.

RÉGULATEUR DE VITESSE ADAPTATIF (RVA)

Le RVA aide à diminuer la fatigue du chauffeur en maintenant la vitesse de croisière lorsque la voie est libre, et en ajustant automatiquement la vitesse pour garder une distance sécuritaire avec le véhicule à l'avant, lorsqu'un véhicule est détecté.

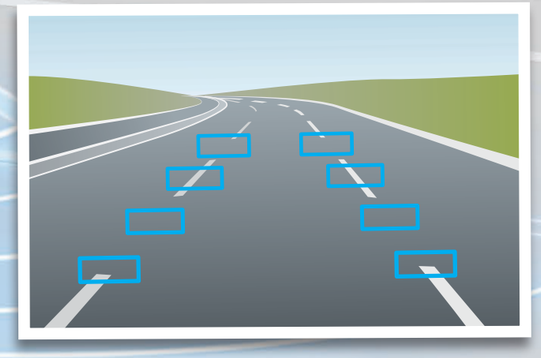

SYSTÈME D'AVERTISSEMENT DE SORTIE DE VOIE (ASV)

Même un chauffeur expérimenté peut parfois dévier de sa trajectoire, et c'est pourquoi nous offrons le système d'avertissement de sortie de voie. Un signal sonore de l'ASV indique si le camion dévie vers la gauche ou la droite, afin que le chauffeur corrige sa trajectoire de façon appropriée.

LA CABINE DU WESTERN STAR

- Soudée pour plus de robustesse et de sécurité
- Revêtement trempé e-coat multi-étape pour la résistance à la corrosion

ALLUMAGE ESSUIE-GLACE/PHARES

Pour plus de sécurité, chaque fois que les essuie-glaces sont mis en marche sur le 4700, les phares sont automatiquement allumés, pour rendre votre camion plus visible.

LA PUISSANCE DU CHOIX.

Avec l'option des moteurs Detroit[MC] et Cummins, vous aurez toujours la puissance nécessaire pour votre application. En combinant cette puissance au BBC de 110 pouces du 4700, vous avez un camion ou un tracteur énergique, dans un ensemble compact.

DETROIT[MC] DD13®

350-505HP, 1250-1850 lb-pi.

En plus de son efficience énergétique démontrée, de son entretien facile et de sa courbe de couple impressionnante, le DD13 inclut:

- Un système de refroidissement avec temps de ventilateur réduit pour une meilleure économie de carburant
- Une durée de vie B50 de 1,6 millions de kilomètres
- Un frein moteur intégré trois-phases Jacobs® pour un freinage moteur plus silencieux et plus de puissance de freinage
- Disponibilités de prises de force (PDF) pour les applications vocationnelles
- Un turbocompresseur asymétrique breveté pour une performance améliorée
- Un Système d'injection à rampe commune amplifié (ACRSMC) pour un contrôle de combustion optimisé

CUMMINS X12

350-500HP, 1250-1700 lb-pi.

Moins de poids signifie plus de chargement. Le X12 procure toute la puissance d'un moteur de 13 litres, au poids d'un 11 litres. Le X12 offre:

- 600 livres plus léger que les autres moteurs de cylindrée moyenne et 150 livres de moins que le moteur concurrent le plus léger
- Conception révolutionnaire à faible friction pour une consommation de carburant réduite
- Coûts d'exploitation réduits
- 90% du couple maximal disponible en moins de 1,5 secondes
- Durée de vie B50 de 1,6 millions de kilomètres
- Compatible avec un vaste choix de transmissions automatiques, automatisées et manuelles

CUMMINS L9

260-380HP, 720-1250 lb-pi.

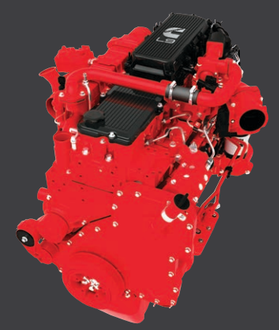

Le L9 a une feuille de route éprouvée pour la performance, la fiabilité et la sécurité supérieures, et un coût d'entretien réduit, avec des caractéristiques comme:

- Conduite optimisée
- Excellent rapport puissance-poids
- Turbocompresseur VGT® pour une réponse et une économie de carburant améliorées
- Système d'injection XPI pour une efficience énergétique accrue et une opération en douceur
- Système de post-traitement modulaire pour un poids réduit
- Module de contrôle électronique (ECM) unique de haute capacité pour une performance optimisée

UN TRANSFERT DE PUISSANCE TOUT EN DOUCEUR.

À chaque travail correspond la bonne transmission. C'est pourquoi nous vous offrons une vaste gamme de transmissions manuelles, manuelles automatisées ou automatiques de Detroit, Eaton Fuller et Allison. Chacune est conçue pour vous offrir la fiabilité qui permet à votre camion de continuer à travailler dur.

TRANSMISSION MANUELLE AUTOMATISÉE DETROIT[MC] DT12®

Puissante, souple et efficiente, la DT12 est construite pour maximiser le temps productif et l'efficience, avec:

- Un carter en aluminium et un arbre intermédiaire simple qui aide à réduire le poids, pour une charge payante plus efficiente, tout en offrant une excellente durabilité
- Disponible avec une prise de force (PDF) breveté montée à l'arrière, qui permet à nos clients du transport en vrac de coupler leur tracteur à une remorque citerne, à benne ou à convoyeur
- Le mode ultra-lent améliore la manœuvrabilité à basse vitesse tout en améliorant la traction de départ dans les conditions glissantes
- Le contrôle informatisé haute-vitesse des changements de rapport et de l'actionneur d'embrayage sélectionne les meilleurs rapports et changements de vitesse pour l'économie de carburant et les conditions de route
- Sécurité accrue avec l'aide au démarrage en pente, l'auto-neutre et l'ergonomie des contrôles

TRANSMISSIONS
Detroit[MC] DT12®
Eaton Fuller 10-, 11-, 13-, 15- et 18-vitesses
Eaton Fuller Ultrashift PLUS
Allison Automatic 3000, 3500, 4000, 4500, 4700

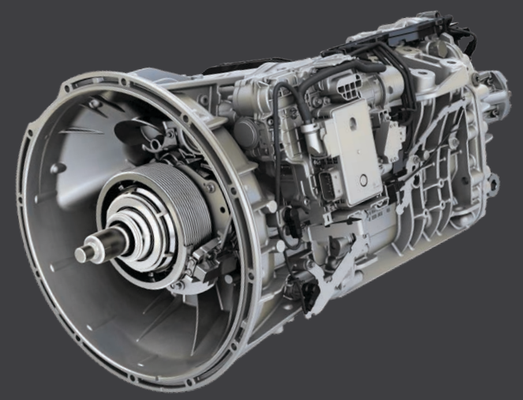

AUGMENTEZ ENCORE PLUS LE TEMPS PRODUCTIF ET LA RENTABILITÉ.

VIRTUAL TECHNICIAN[MS] DE DETROIT[MC] CONNECT

Notre système innovant vous permet de sauver temps et argent sur des réparations couteuses en:

- Transmettant les données et diagnostics de défaillance moteur importante en quelques minutes
- Identifiant les problèmes et en vous avisant si le camion peut poursuivre sa route ou s'il doit s'arrêter immédiatement
- Collectant et rapportant les données dans le portail Detroit Connect, vous donnant plein contrôle et accès au bout des doigts
- Vous dirigeant vers le plus proche point de service avec les pièces nécessaires en stock

MOINS DE POIDS SIGNIFIE PLUS DE CHARGE PAYANTE.

Vous avez besoin des performances d'un véhicule plus robuste. Vous n'avez juste pas besoin de plus de poids. Après tout, plus votre camion est léger, plus vous pouvez transporter de chargement. C'est pourquoi vous pouvez choisir les caractéristiques de votre 4700 qui le rendront le plus léger possible, sans compromis. Non seulement vous réduirez le poids, mais vous aurez toute la puissance et la durabilité qui font de l'achat d'un Western Star une bonne décision.

Le filtre à air placé sous le capot élimine jusqu'à 30 livres de poids tout en améliorant l'aérodynamisme et l'efficience.

Les multiples options de réservoirs à carburant et à FED vous permettent de créer la configuration la plus légère possible pour votre application.

Le coffre de batterie dans la cabine, sous le siège du passage, et ventilé vers l'extérieur, vous offre un accès facile et une réduction de poids jusqu'à 130 livres.

Un choix multiple de sellettes d'attelage disponibles, incluant en aluminium forgé, fixe et autres options en acier léger.

Les roues et pneus arrière simples au lieu des traditionnelles roues jumelées vous permettent de charger 500 livres de plus.

Le carter d'embrayage en aluminium réduit le poids de 50 livres, sans compromis sur la sécurité ou la durabilité.

Le moteur en option Cummins X12 est jusqu'à 600 livres plus léger que les autres moteurs de cylindrée moyenne, et 150 livres plus léger que le moteur concurrent le plus léger dans sa catégorie.

Fait d'aluminium poli léger et durable, notre pare-chocs profilé de 14 pouces offre ce qu'il y a de mieux pour réduire le poids sans sacrifier le look.

INSTALLATION D'ÉQUIPEMENT FACILITÉE, POUR ENCORE PLUS D'ÉCONOMIE.

Nous ne sommes pas toujours les derniers à participer à la préparation de votre camion, alors nous avons travaillé de près avec ceux qui le font. Les carrossiers nous ont aidé à créer un camion qui facilite leur travail, avec des options spécifiques pour carrossiers qui réduisent le temps d'installation, aident à faciliter l'entretien et vous permettent d'économiser. Un livre complet à l'attention des carrossiers est disponible. Parlez-en à votre concessionnaire pour plus de détails.

TROISIÈME MODULE DE DISTRIBUTION ÉLECTRIQUE

- Améliore de beaucoup la capacité électrique, pour permettre l'installation de plus d'interrupteurs et de contrôles
- Incorpore un circuit imprimé de conception plus moderne et plus fiable
- Situé de façon pratique dans le coffre à gants, pour plus d'espace entre les sièges

OPTIONS DE PDF

- PDF devant ou derrière le moteur disponible
- Options de PDF SAE pour les transmissions Eaton et Allison
- PDF en option montée sur l'arrière de la transmission Detroit™ DT12® pour applications stationnaires
- Grille avant fixe pour faciliter l'installation d'équipements

INTERFACE DE CONNEXION CLIENT (ICC)

- Interface de connecteurs normalisée
- Temps réduit d'installation d'équipements
- Facilite la localisation de circuits/composantes
- Situé entre les sièges et le mur arrière

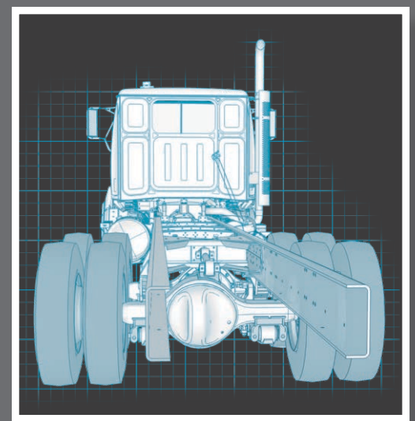

POUTRES DE CHÂSSIS SIMPLES

- Solution légère cotée 3,2M MRF
- Pré-percé à l'usine sur mesure pour votre application, pour plus de robustesse et une installation rapide
- La conception à poutres simples résiste à la corrosion

ARRIÈRE DE CABINE DÉGAGÉ

- Aucun tuyau ou support mal placé
- Facilite l'installation de toute carrosserie
- Options d'échappement flexible qui aident à dégager jusqu'à un pied de longueur sur le châssis

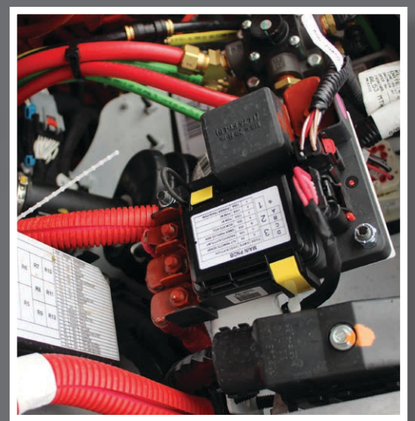

ACCÈS FACILITÉ POUR LE COURANT ET LA MISE À LA TERRE

- Ajoute des points d'interface dans tout le véhicule pour la mise à la terre
- Ajoute une interface de courant haute puissance à la paroi avant
- Peut être pré-câblé entre les sièges
- Offre un accès facile à l'alimentation électrique

CÂBLES GRAVÉS AU LASER

- Réduit le temps d'installation
- Facilite l'identification des circuits
- Simplifie le diagnostic des problèmes électriques

CONTRÔLE À DISTANCE DE L'ACCÉLÉRATEUR

- Permet aux équipementiers d'augmenter ou de réduire le régime du moteur
- Peut être place entre les sièges, sous le tableau de bord, dans le compartiment moteur ou à l'arrière de la cabine
- Procure à l'opérateur plus d'options pour contrôler l'équipement

DÉMARRAGE/ARRÊT À DISTANCE

- Permet le démarrage et l'arrêt du moteur à distance
- Inclut des dispositifs de sécurité intégrés
- Offre aux clients des caractéristiques flexibles

CAMIONS SOLIDES, SOUTIEN SOLIDE.

En version camion ou tracteur, le 4700 est une plateforme sur laquelle vous pouvez compter en termes de valeur et de fiabilité pour les années à venir. Confort, efficience, coûts de propriété réduits. Tout ça dans un camion qui livre la marchandise, chaque jour.

Tant dans notre usine emblématique de Portland en Oregon que dans l'usine Daimler à la fine pointe de la technologie à Cleveland en Caroline du Nord, les camions Western Star® sont construits à la main, avec les composantes les plus robustes de Western Star et les technologies les plus avancées de Daimler. Ce n'est pas la façon la plus économique de construire des camions, mais c'est la manière Western Star.

DISPONIBILITÉ ÉTENDUE DE PIÈCES

Notre but est de vous garder au travail. C'est pourquoi vous retrouverez, chez votre concessionnaire, une équipe de service d'expérience et une vaste sélection de pièces, avec un accès à un inventaire encore plus grand grâce à notre réseau mondial grandissant de centres de distribution de pièces. Vous obtenez le soutien dont vous avez besoin pour la croissance de votre entreprise, partout où vous faites affaires.

FINANCEMENT CONCURRENTIEL

Faire partie de la famille de Services financiers Camions Daimler signifie que vous obtenez le camion dont vous avez besoin, au meilleur prix, et à un taux de financement concurrentiel, même avec les banques. De plus, notre connaissance du monde du transport et des véhicules vocationnels simplifie l'obtention de votre financement, et l'acquisition du Western Star que vous voulez.

GARANTIE COMPLÈTE

Chaque Western Star est livré avec une garantie limitée qui couvre les défauts de matériaux et/ou fabrication, qui seront réparés sans frais durant la durée de la garantie. Pour les réclamations de garantie ou des explications plus détaillées de la couverture de garantie, communiquez avec votre concessionnaire local.

CONNECTIVITÉ AVANCÉE

En tant que membre du groupe Daimler Trucks North America, les camions Western Star peuvent être livrés avec plusieurs caractéristiques de connectivité, qui peuvent améliorer votre productivité et votre rentabilité. Les données en temps réel vous permettent de prendre des décisions informées qui peuvent aider à la croissance de votre entreprise. Parlez avec votre concessionnaire pour savoir en quoi la connectivité avancée peut vous aider.

VASTE RÉSEAU DE CONCESSIONNAIRES

ELITE SUPPORT

L'objectif ultime du réseau Elite Support℠ est de maximiser le temps productif de vos véhicules. Avec Elite Support, vous obtenez:

- Un service constant et de haute qualité lors de chaque visite dans tout notre réseau
- Un diagnostic et un temps de réponse rapides, une communication constante, une grande disponibilité de pièces et un formidable service à la clientèle
- Des techniciens expérimentés et hautement formés pour l'entretien et la réparation de toutes les composantes de votre véhicule
- Des commodités exceptionnelles et un environnement confortable pour les chauffeurs pendant que nous travaillons à remettre votre camion sur la route

EXPRESS ASSESSMENT

Comme le temps, c'est de l'argent, tous les centres accrédités Elite Support℠ participent au programme Express Assessment. Ce programme signifie qu'à l'intérieur de 2 heures de la préparation du bon de travail, le concessionnaire vous transmettra un diagnostic préliminaire, vérifiera la disponibilité des pièces et vous donnera un estimé des coûts et du temps de réparation, pour vous permettre de reprendre la route le plus rapidement possible.

WESTERN STAR® | Serious trucks.™

SF SB 4700

WESTERN STAR

Le 4700SB est aussi disponible en version à traction intégrale. Consultez la fiche technique de la traction intégrale.

PERFORMANCE DÉMONTRÉE. ET PRÊT À LE DÉMONTRER ENCORE.

Nous avons conçu le 4700 pour qu'il soit aussi dur au travail que chaque chauffeur qui monte à bord, avec des options même pour les travaux les plus durs. Si vous ne trouvez pas l'option qu'il vous faut, il vous suffit de demander à votre concessionnaire.

SF ESSIEU AVANCÉ

A	BBC: 110 po
B	EMP: Jusqu'à 300 po
C	BA: 29 po

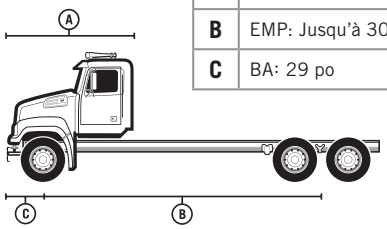

SB ESSIEU RECULÉ

A	BBC: 110 po
B	EMP: Jusqu'à 300 po
C	BA: 47 po

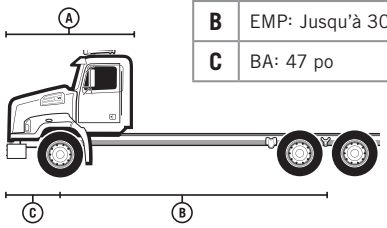

COMPARTIMENT-COUCHETTE

40 po à toit bas ou ultra-bas avec lit simple

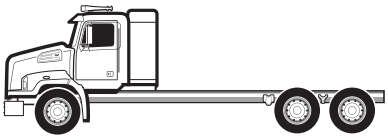

Couchette à toit bas 40 po

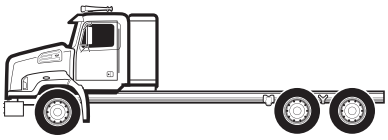

Couchette à toit ultra-bas 40 po

CARACTÉRISTIQUES POUR CARROSSIERS

- Plusieurs configurations d'arrière de cabine libre
- Canal dédié au plancher pour faciliter le passage de faisceaux
- Plaque d'accès boulonnée au plancher pour accès rapide
- Interface de connecteurs normalisée dans la cabine pour les carrossiers
- Coffre de batteries en cabine standard, avec installation sur châssis en option
- Poutre de châssis simple de 3,2MM MRF
- Troisième module de distribution électrique
- Contrôle à distance de l'accélérateur en option
- Démarrage/arrêt à distance en option
- Plusieurs options de PDF avant et arrière

CABINE

- Acier recuit par galvanisation standard, avec pare-brise scellé par cerclage
- Acier recuit par galvanisation pour service intensif avec pare-brise scellé par cerclage ou collé

PRISE D'AIR

- Pré-filtres en option
- Entrée d'air intérieur/extérieur en option, avec portes pare-neige et interrupteur en cabine

MOTEUR

- Cummins L9, 260-380HP, 720-1250 lb-pi.
- Cummins X12, 350-500HP, 1250-1700 lb-pi.
- Detroit™ DD13®, 350-505HP, 1250-1850 lb-pi.

TRANSMISSION

- Detroit^MC DT12®
- Eaton Fuller 10, 11, 13, 15 et 18 rapports
- Eaton Fuller Ultrashift PLUS
- Allison automatique 3000, 3500, 4000, 4500, 4700

ESSIEU AVANT

- Detroit^MC simple 12 000-23 000 lb
- Meritor simple 12 000-22 000 lb
- Meritor moteur 16 000-18 000 lb

ESSIEU ARRIÈRE

- Detroit^MC tandem 40 000-46 000 lb
- Meritor simple 21 000-30 000 lb
- Meritor tandem 40 000-52 000 lb
- Detroit^MC simple 23 000 lb

SUSPENSION AVANT

- Lames dégressives 12 000-20 000 lb
- Lames multiples 14 600-23 000 lb

SUSPENSION ARRIÈRE

- AirLiner® 21 000-46 000 lb
- Hendrickson 40 000-52 000 lb
- Chalmers 40 000-52 000 lb
- TufTrac® 40 000-52 000 lb
- Ressorts exclusifs 23 000-30 000 lb

FREINS

- Système de freinage antiblocage (ABS) WABCO® 4S/4M et 6S/6M avec ou sans antipatinage
- Freins à disque pneumatiques

SÉCURITÉ

- Système d'avertissement de sortie de voie Bendix AutoVue®
- Système radar d'évitement/mitigation de collision WABCO® OnGuard^MC
- Régulateur de vitesse adaptatif

CHÂSSIS

- Poutre simple @ 2,6-3,2 millions MRF
- Poutre double @ 3,7 millions MRF
- Extension avant de châssis – évasé 12" et 24"

RÉSERVOIR DE CARBURANT

- Cylindrique de 23 po et 25 po en aluminium, 189-379 litres (50-100 gallons)
- Rectangulaire en acier de 227 et 340 litres (60 et 90 gallons)

RÉSERVOIR FED

23, 49 et 87 litres (6, 13 et 23 gallons)

WESTERN STAR

Pour trouver le concessionnaire Western Star près de chez vous, appelez le 1-866-850-STAR | **WESTERNSTAR.COM**

HAND BUILT IN THE USA
Cleveland, NC
Portland, OR

WS/MC-B-589FR. Les spécifications sont sujettes à modification sans préavis. Western Star Truck Sales, Inc. est homologué ISO 9001:2008 et ISO 14001:2004. Droits d'auteur © 2019 Daimler Trucks North America LLC. Tous droits réservés. Western Star Truck Sales, Inc. est une filiale de Daimler Trucks North America LLC, une entreprise du groupe Daimler.

DAIMLER Western Star - Une marque du groupe Daimler